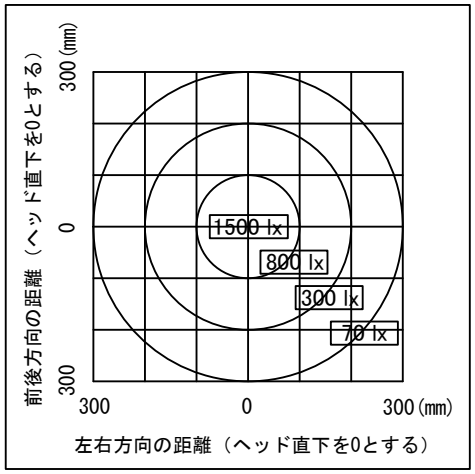

A 照度分布図

ヘッド高さ250mm、調光最大時の机上面平均照度

【設置位置について】
ご使用時に無理のない位置に設置くださいますようお願いいたします。設置位置が遠く、ヘッドを無理に引き寄せなければならない場合、フレキシブルチューブの根本に負荷が集中し、破損の原因となります。

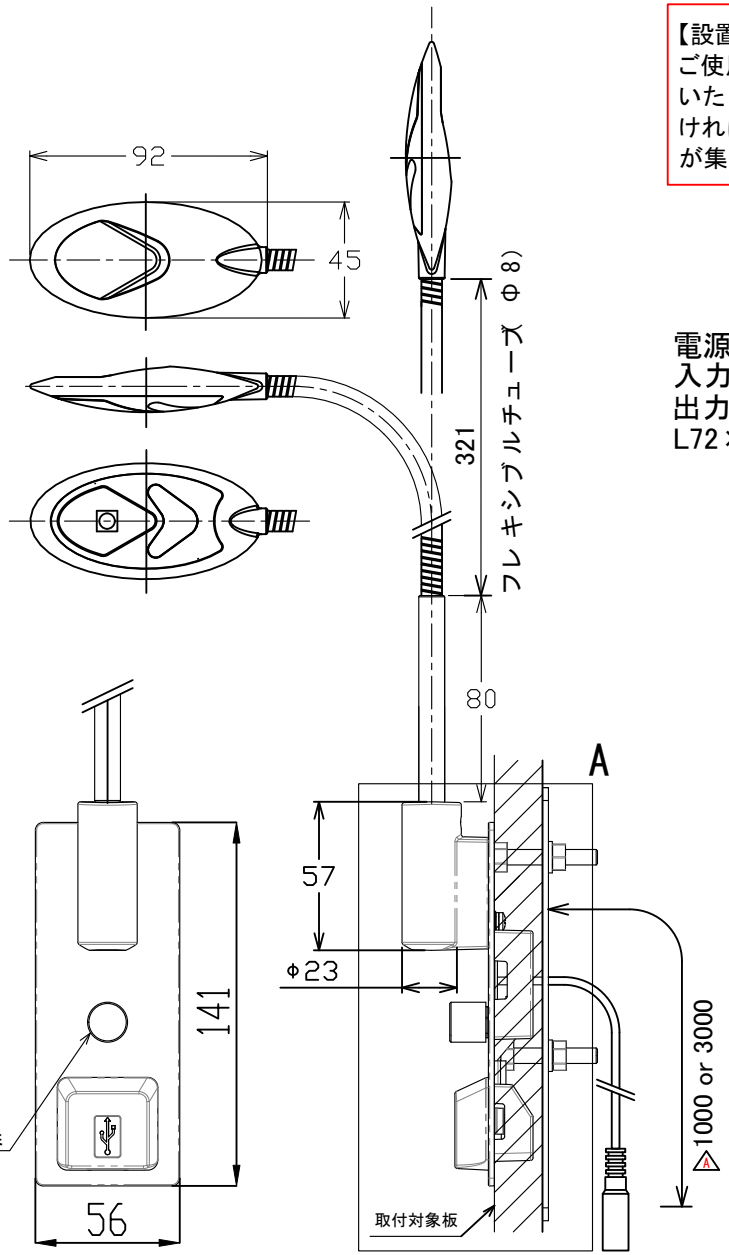

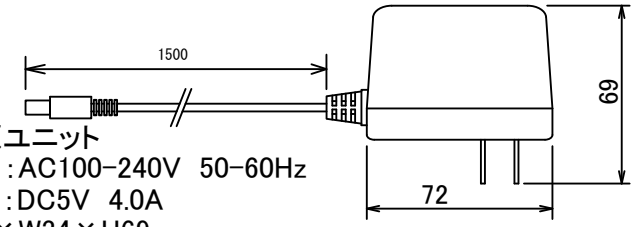

電源ユニット
入力：AC100-240V　50-60Hz
出力：DC5V　4.0A
L72×W34×H69mm

取付穴

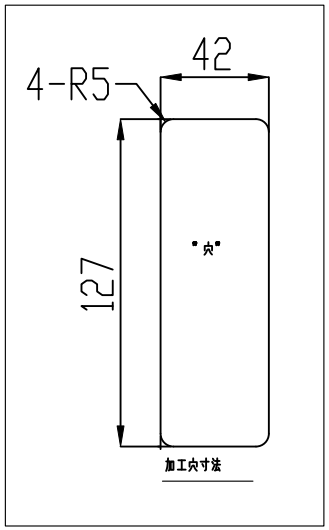

A部　詳細図

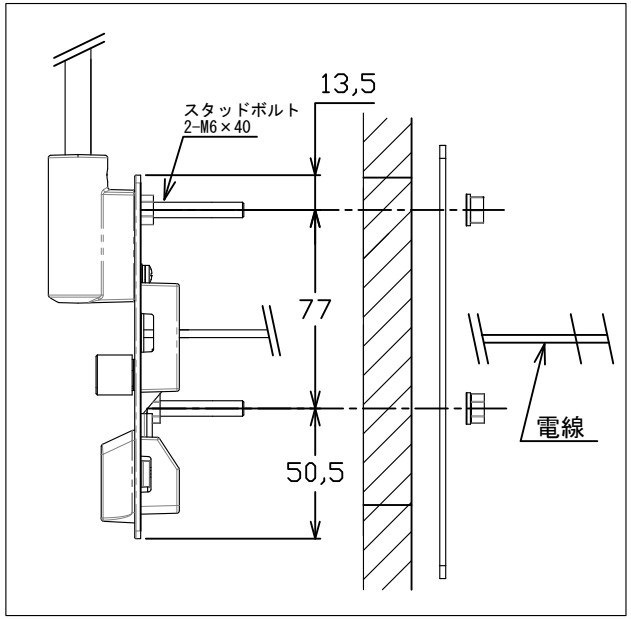

A 2022.06.01　寸法値変更、照度分布変更、材質変更
B 2022.12.20　光源カバー　LED部　色　追記

＜材質・仕上げ＞
光源ヘッド部：アルミダイキャスト　塗装色ブラック/シルバー
光源カバー：ポリカーボネート　塗装色ブラック/シルバー、LED部　色　乳白 B
フレキシブルチューブ：鋼、真鍮　塗装色ブラック/シルバー A

※取付可能板厚は最大30mm、
最小板厚は18mmです。
それ以上、または18mm未満の場合は
別途ご相談ください。

	日付	名前
製図	2018/11/5	sasagawa
検図	2018/11/5	murasugi
承認	2018/11/5	kiyose

株式会社 エル光源

品名　LFX1無段階調光タイプ(垂直面取付USB付)

部品名・図名

投影法：

図番　LFX1-0-VRU-BK/SL

縮尺 1:2　単位：mm　A3